RAK-KARLA

Lavabo | Colonna

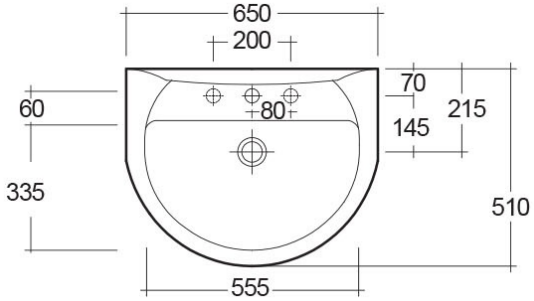

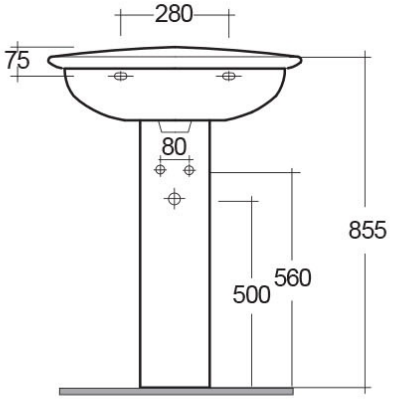

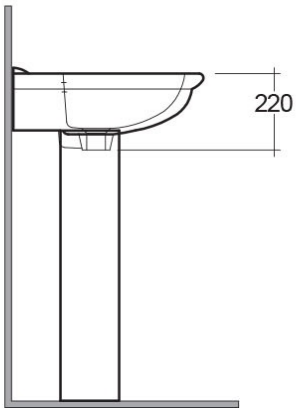

Scheda tecnica

Dimensioni:	650 x 510 mm
Peso:	29 Kg
Colore:	bianco alpino
Forma:	Ovale
Troppopieno:	sì
Collezione:	RAK-KARLA

Codice	Nome
KAPD00001	KARLA PEDESTAL
KAWB00003	KARLA WASH BASIN 65CM

Dimensions: All dimensions in mm tollerance +5% for below 200mm and +3% for above 200mm.
Nota: il nostro programma di sviluppo è in continua evoluzione al fine di migliorare design e performance, il fabbricante si riserva il diritto di modificare le specifiche tecniche senza alcuna informazione preventiva.
Gli accessori sono per solo uso fotografico.